Visite el Showmobile

La exposición itinerante para la industria del Agua

Endress+Hauser
People for Process Automation

Qué le ofrece el Showmobile de Endress+Hauser

- Esta exposición móvil ha sido concebida para presentaciones in situ de productos, servicios e información de forma rápida y sencilla, sin necesidad de desplazarse. Su amplio interior ofrece un espacio ideal para reuniones, asesoramiento, entrevistas, formaciones y presentación de productos.
- El interior del Showmobile está equipado con paneles murales y una pantalla multimedia que muestra el portfolio de productos Endress+Hauser en las aplicaciones más habituales.

- Contará con la presencia de nuestros especialistas en aplicaciones que realizarán presentaciones in situ según sus necesidades. Están a su disposición para entrevistas personales, para responder a sus preguntas y/o para ofrecerle información detallada de todas las funciones.
- Demostraciones en directo y consultas individualizadas según sus necesidades y requerimientos. Además, podemos ofrecerle formación para sus empleados, lo que permitirá aumentar su competencia técnica.

Campaña 2016:
Aguas - Aguas residuales - Medio ambiente

Le presentamos los siguientes temas y soluciones:

Más vale prevenir
Mejore la seguridad, la eficiencia y el funcionamiento de su planta de tratamiento de aguas

El agua es nuestra vida
Soluciones para la monitorización de aguas industriales y urbanas

Tratamiento fiable de aguas residuales
Mejore la eficiencia en el tratamiento de aguas residuales

Tratamiento y eliminación de fangos
Controle su digestor de forma fiable y segura

Control de aguas residuales en el alcantarillado
Gestione sus bombas y tanques de almacenamiento con seguridad

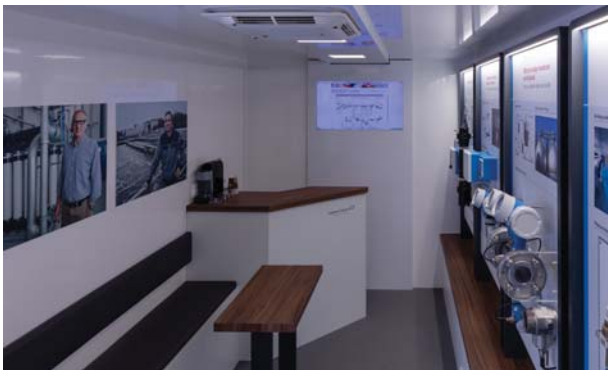

Datos técnicos del Showmobile

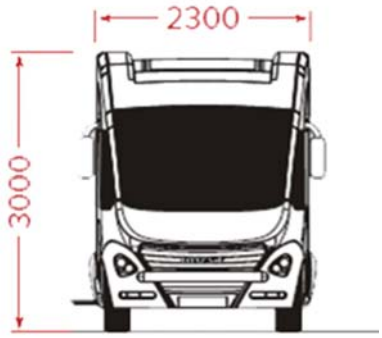

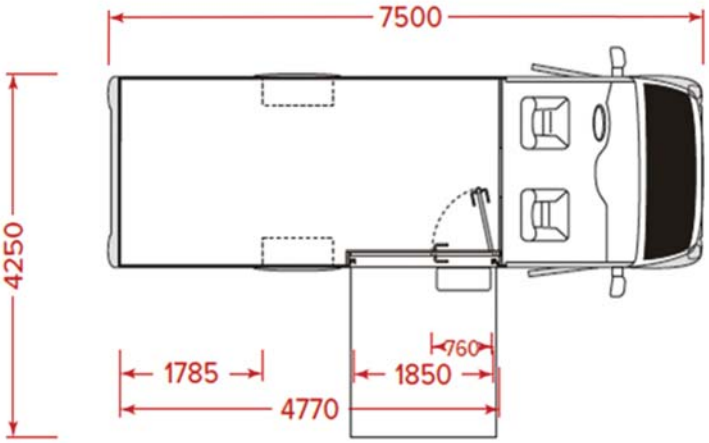

Matrícula: LÖ EH 2016
Área exposición: 14 m²
Tiempo de montaje reducido: 5 - 8 minutos
Peso total: 3,5 t
Espacio de estacionamiento necesario: 5m x 8m
Dimensiones del Showmobile: 2,3m x 7,5m x 3m (An x L x Al)
Fuente de alimentación: 230 V (si no fuera posible, se incluye un generador)

Cómo reservar el Showmobile

Contacte con nosotros o visite nuestra web para conocer más detalles sobre el programa completo.

Más información en:
www.es.endress.com/showmobile

España

Endress+Hauser,S.A.
C/ Danubi 12
08174 Sant Cugat del Vallès
Barcelona

Teléfono 93 4803366
Fax 93 4733839
info@es.endress.com
www.es.endress.com

Endress+Hauser
People for Process Automation